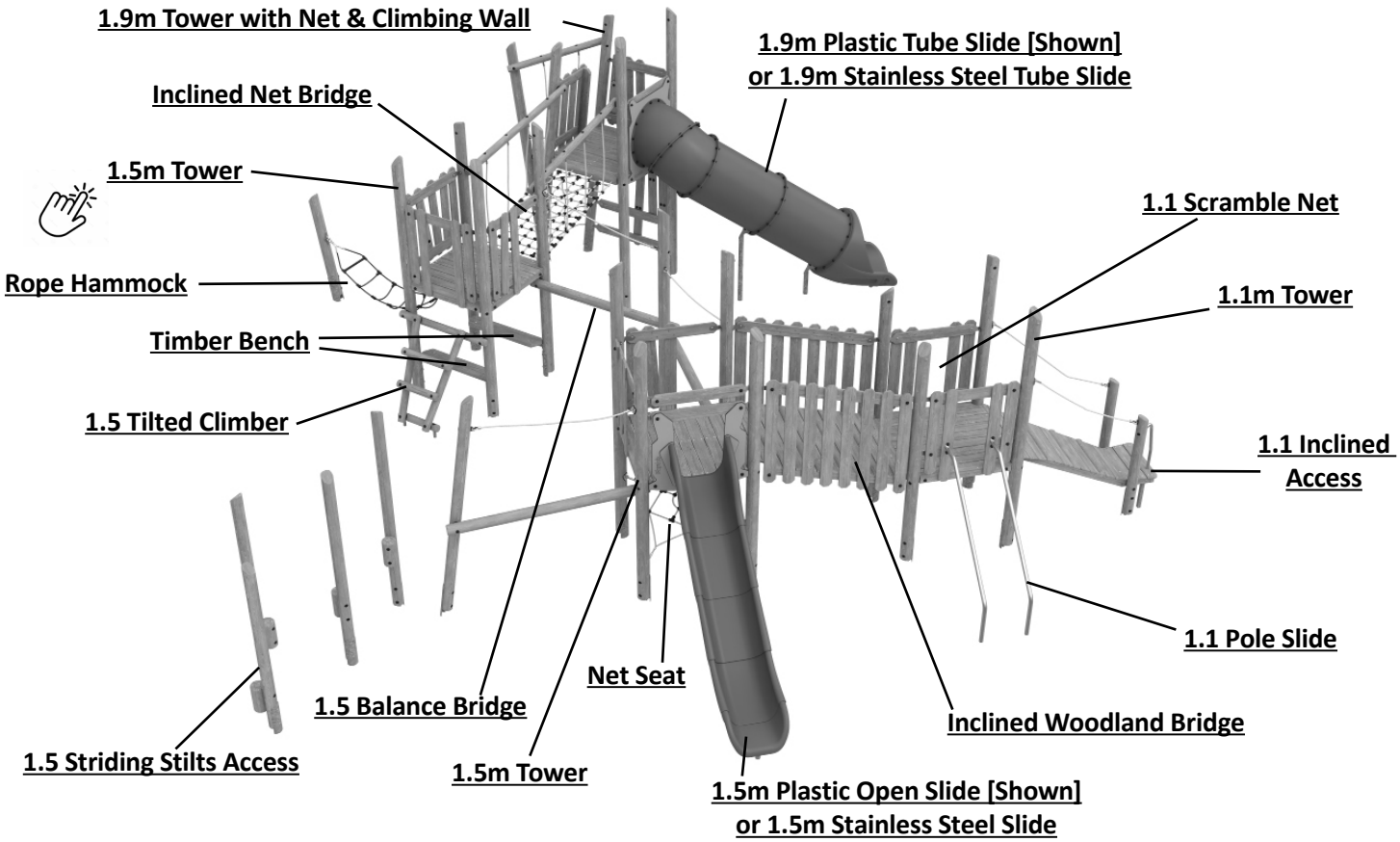

Unit Specification		
Equipment Dimensions	9.4m x 9.9m x 3.7m	FHF
	1.9m	
Overall Weight	1312kg	Heaviest Part
	72kg	
Largest Part	4.2m x 1m x 0.95m	Longest Part
	4.7m	
Maximum Gradient	1 in 50	Construction Space
	13m x 13.8m x 4.9m	
Manpower Required	2	Estimated Time
	41 Hours	
Concrete Required	2.4m3 SGF	Concrete Required
	N/A	

Copyright © Playdale Playgrounds Ltd 2025. All rights reserved.

Standard Foundation Plan - Plastic Slide

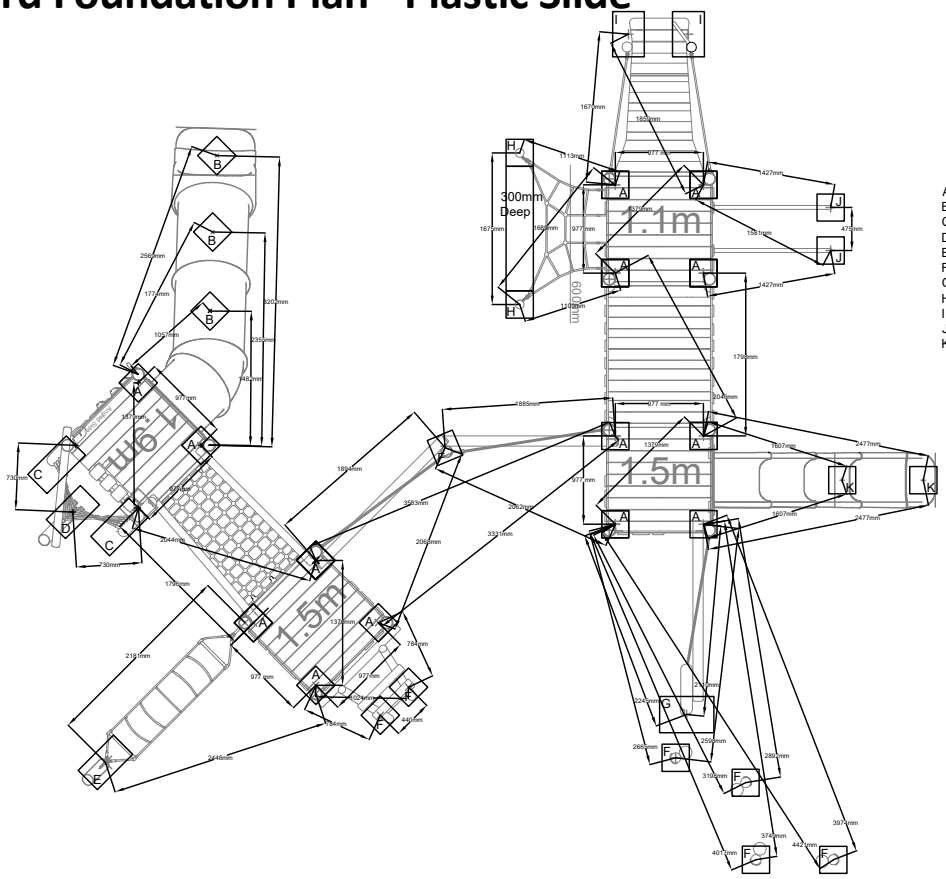

A = 300mm (w) x 300mm (l) x 760mm (d)
B = 300mm (w) x 300mm (l) x 400mm (d)
C = 300mm (w) x 600mm (l) x 760mm (d)
D = 300mm (w) x 530mm (l) x 760mm (d)
E = 300mm (w) x 550mm (l) x 760mm (d)
F = 300mm (w) x 300mm (l) x 700mm (d)
G = 400mm (w) x 600mm (l) x 750mm (d)
H = 300mm (w) x 300mm (l) x 500mm (d)
I = 350mm (w) x 500mm (l) x 700mm (d)
J = 300mm (w) x 300mm (l) x 500mm (d)
K = 300mm (w) x 300mm (l) x 550mm (d)

Standard Foundation Plan - Stainless Steel Slide

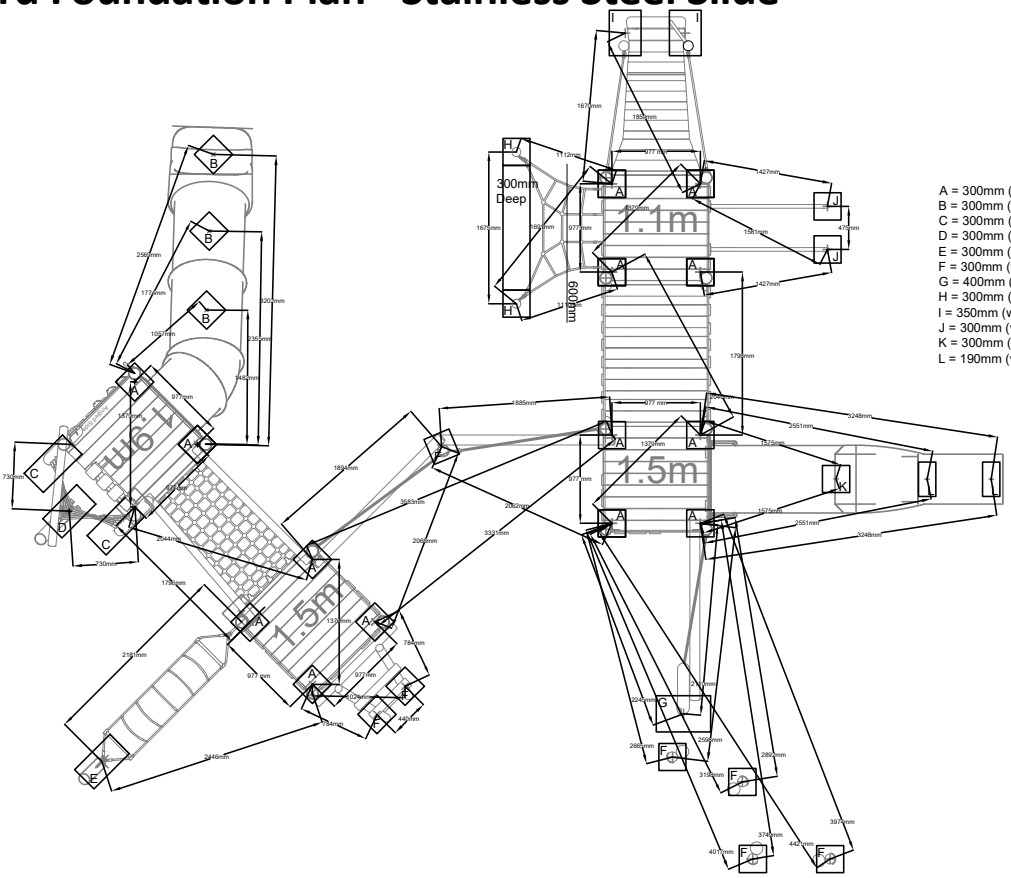

A = 300mm (w) x 300mm (l) x 760mm (d)
B = 300mm (w) x 300mm (l) x 400mm (d)
C = 300mm (w) x 600mm (l) x 760mm (d)
D = 300mm (w) x 530mm (l) x 760mm (d)
E = 300mm (w) x 550mm (l) x 760mm (d)
F = 300mm (w) x 300mm (l) x 700mm (d)
G = 400mm (w) x 600mm (l) x 750mm (d)
H = 300mm (w) x 300mm (l) x 500mm (d)
I = 350mm (w) x 500mm (l) x 700mm (d)
J = 300mm (w) x 300mm (l) x 500mm (d)
K = 300mm (w) x 300mm (l) x 600mm (d)
L = 190mm (w) x 380mm (l) x 600mm (d)

Copyright © Playdale Playgrounds Ltd 2025. All rights reserved.

BS EN 1176 Impact Area - Plastic Slide

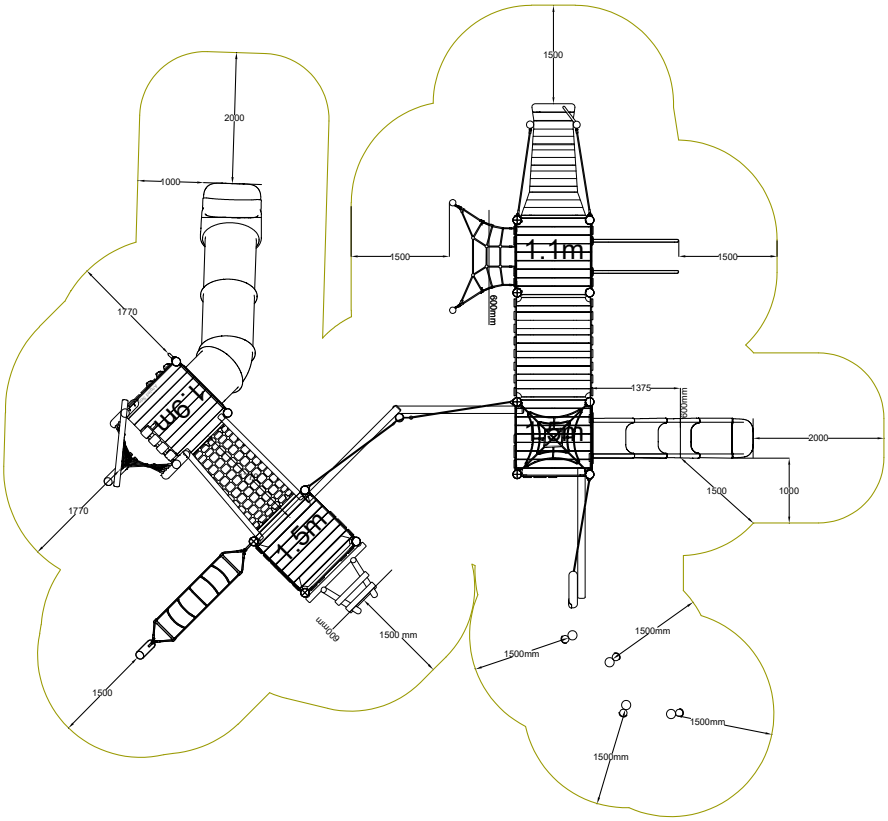

BS EN 1176 Impact Area - Stainless Steel Slide

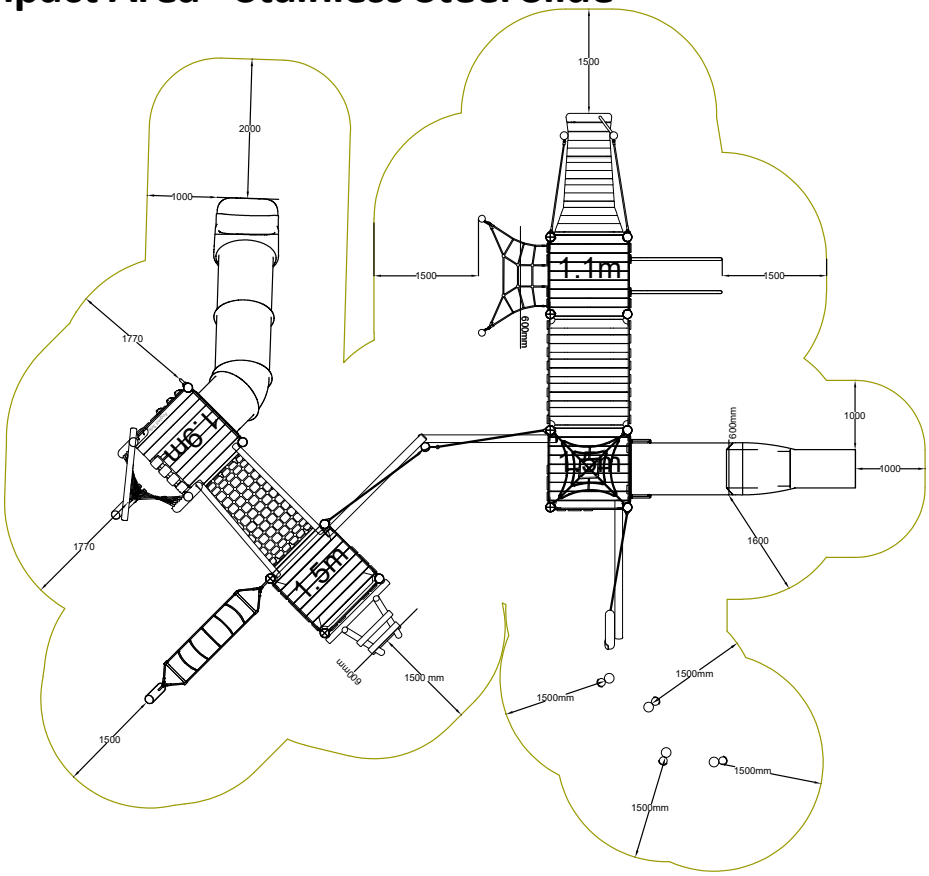

Copyright © Playdale Playgrounds Ltd 2025. All rights reserved.